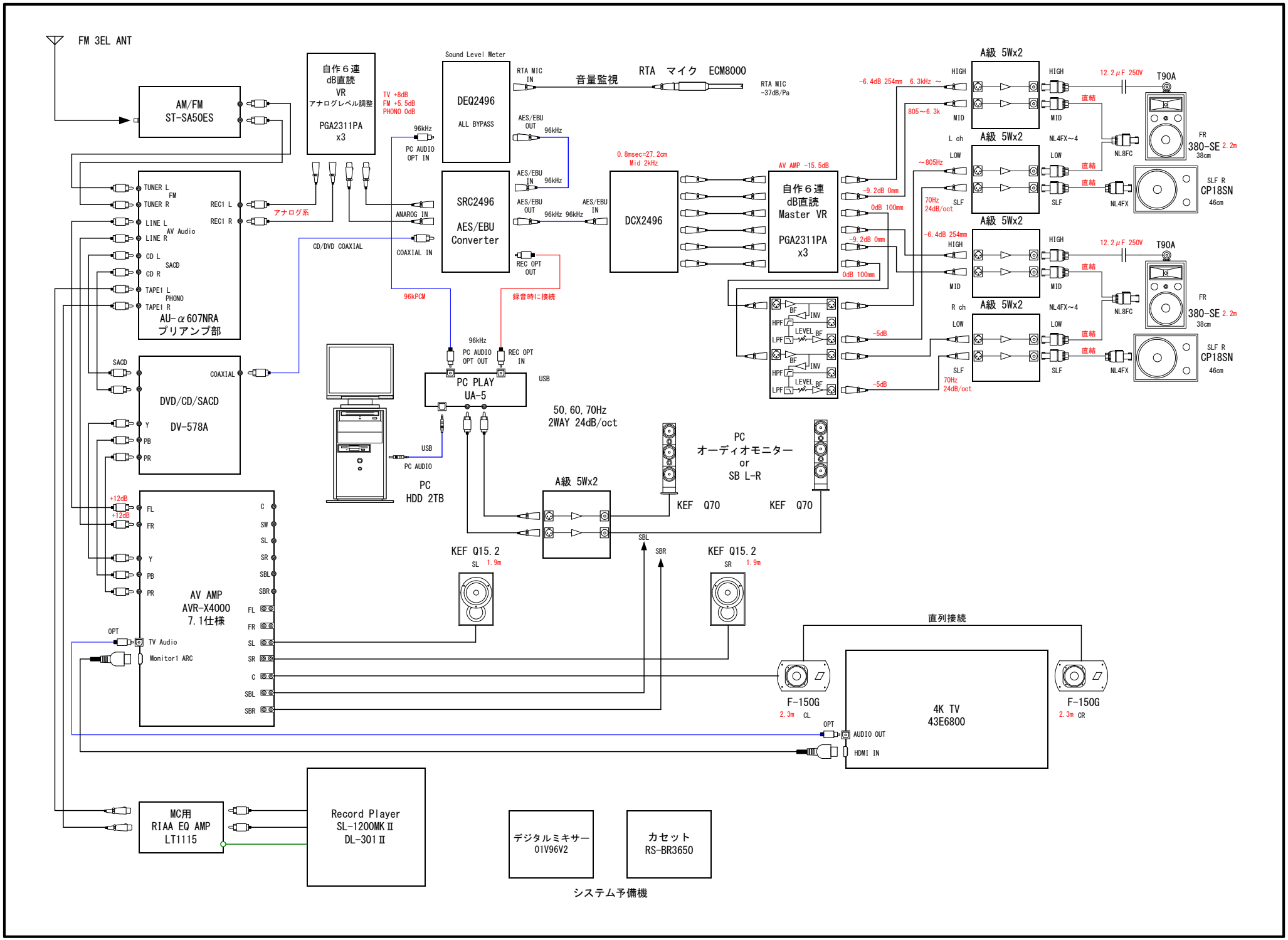
FM 3EL ANT
AM/FM
ST-SA50ES
自作６連
dB直読
VR
アナログレベル調整
PGA2311PA
x3
TV +8dB
FM +5.5dB
PHONO 0dB
Sound Level Meter
DEQ2496
ALL BYPASS
RTA MIC
IN
音量監視
RTA マイク ECM8000
RTA MIC
-37dB/Pa
96kHz
PC AUDIO
OPT IN
AES/EBU
OUT
AES/EBU
IN
SRC2496
AES/EBU
Converter
ANAROG IN
COAXIAL IN
REC OPT
OUT
0.8msec=27.2cm
Mid 2kHz
DCX2496
AV AMP -15.5dB
自作６連
dB直読
Master VR
PGA2311PA
x3
A級 5Wx2
HIGH
MID
LOW
SLF
L ch
R ch
-6.4dB 254mm
6.3kHz ～
805～6.3k
～805Hz
70Hz
24dB/oct
-9.2dB 0mm
0dB 100mm
-5dB
12.2μF 250V
T90A
直結
NL4FX～4
NL8FC
NL4FX
FR
380-SE 2.2m
38cm
SLF R
CP18SN
46cm
TUNER L
FM
TUNER R
REC1 L
REC1 R
アナログ系
LINE L
AV Audio
LINE R
CD L
SACD
CD R
TAPE1 L
PHONO
TAPE1 R
AU-α607NRA
プリアンプ部
CD/DVD COAXIAL
96kPCM
録音時に接続
SACD
COAXIAL
DVD/CD/SACD
DV-578A
Y
PB
PR
PC AUDIO
OPT OUT
REC OPT
IN
USB
PC PLAY
UA-5
PC
HDD 2TB
50, 60, 70Hz
2WAY 24dB/oct
PC
オーディオモニター
or
SB L-R
KEF Q70
KEF Q70
A級 5Wx2
KEF Q15.2
SL 1.9m
SBR
KEF Q15.2
SR 1.9m
+12dB
FL
FR
C
SW
SL
SR
SBL
SBR
AV AMP
AVR-X4000
7.1仕様
OPT
TV Audio
Monitor1 ARC
直列接続
F-150G
2.3m CL
F-150G
2.3m CR
4K TV
43E6800
AUDIO OUT
HDMI IN
MC用
RIAA EQ AMP
LT1115
Record Player
SL-1200MKⅡ
DL-301Ⅱ
デジタルミキサー
01V96V2
カセット
RS-BR3650
システム予備機